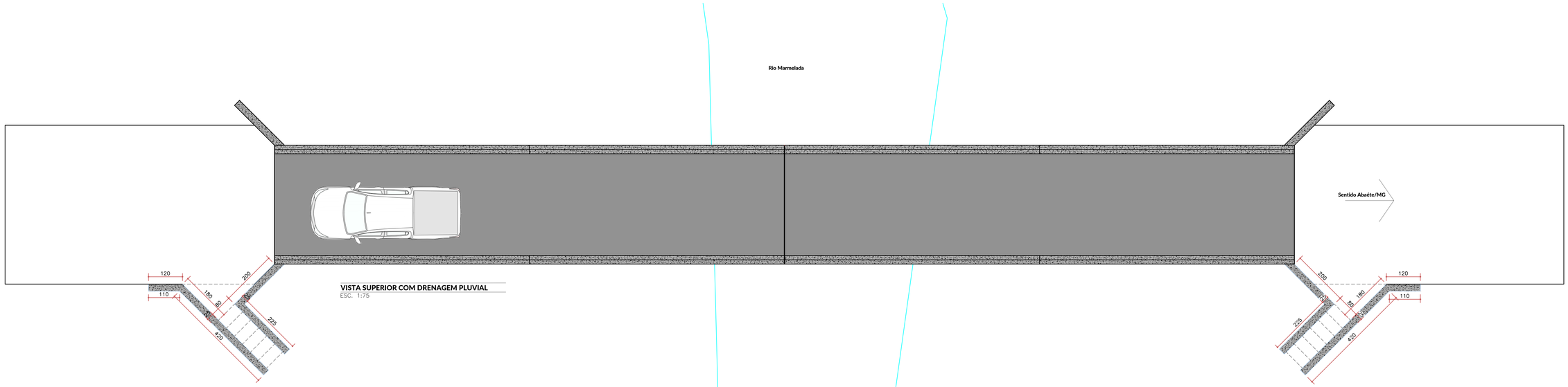

VISTA SUPERIOR COM DRENAGEM PLUVIAL
ESC. 1:75

DESCIDAS D'ÁGUA DE CORTES EM DEGRAUS - DCD

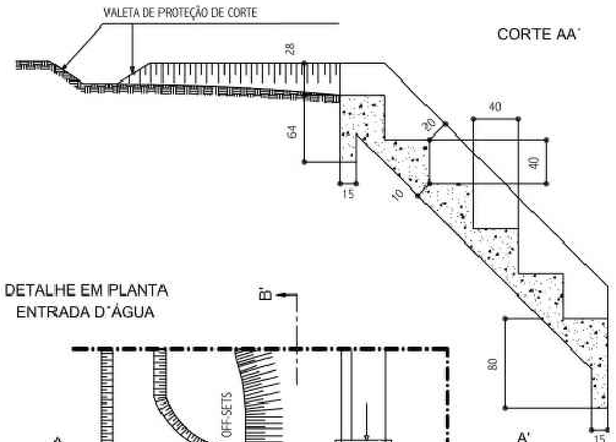

CORTE AA'

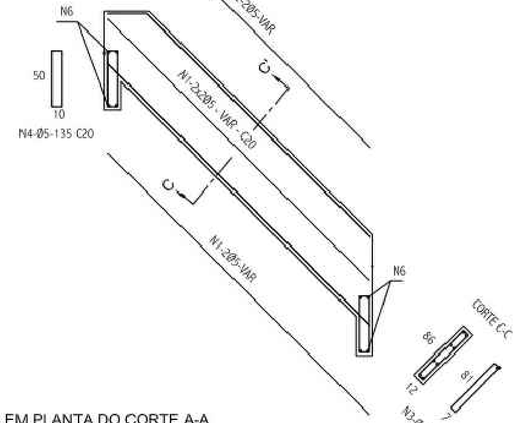

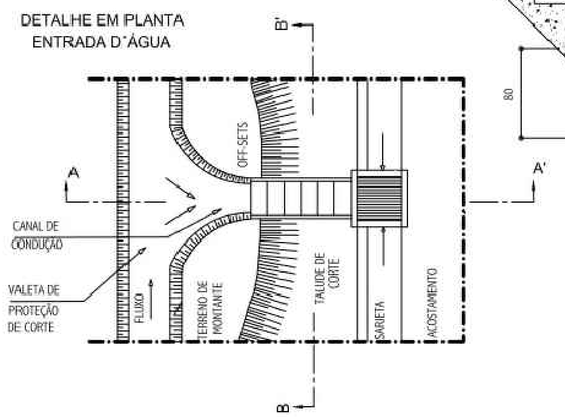



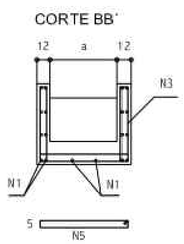

DIMENSÕES E CONSUMOS MÉDIOS

CONCRETO SIMPLES / ARMADO						CONCRETO ARMADO							
TIPO	a	CONCRETO (m3/m)	FORMAS (m2/m)	ESCAVAÇÃO (m3/m)	APILOAMENTO (m3/m)	TIPO	N1 (kg/m)	N2 (kg/m)	N3 (kg/m)	N4 (kg/m)	N5 (kg/m)	N6 (kg/m)	PESO (kg/m)
DCD 03/04	80	0,42	3,03	1,28	0,14	DCD 04	3,05	0,87	4,14	0,42	2,38	0,24	11,14

NOTAS:

1 – Dimensões em cm, bitola das barras em aço CA-60
2 – Concreto estrutural fck ≥ 15MPa
3 – O canal de condução será revestido com grama em leivas, seu custo é diluído no custo das valetas de proteção
4 – As juntas de dilatação serão preenchidas com argamassa asfáltica a intervalos de 10m.

REVISOES							
N° REVISAO	DATA	FEITA POR	VISTO	N° REVISAO	DATA	FEITA POR	VISTO

NOTAS:

CONTRATANTE

PREFEITURA MUNICIPAL DE ABAETÉ - MG

CNPJ: 18.296.632/0001-00

ENDEREÇO: Praça Amador Álvares, 167, Centro

CONTRATADA.:

I9 - SERVIÇOS DE ENGENHARIA LTDA

CNPJ: 35.865.978/0001-09

ENDEREÇO: AV. MARIA GUERRA, 213, NOVO SÃO JOSE
BOM DESPACHO - MG, CEP: 35.600-000

Responsáveis Técnicos.:

ROBERTE DONIZETE DA SILVA:07252051641
Assinado digitalmente por ROBERTE DONIZETE DA SILVA:07252051641
Data: 2021-09-14 15:36:53

Róberte Donizete da Silva - CREA/MG 174.656/D
Engenheiro Civil

Stella Clemente da Silva- CREA/MG 180.934/D
Engenheira Civil

PROJETO EXECUTIVO DE OBRA DE ARTE ESPECIAL

PONTE SOBRE O RIO MARMELADA - ABAÉTE / MG

Conteúdo da Pracha:

DRENAGEM PLUVIAL

Local:
ESTRADA VICINAL - ABAÉTE / MG

ESCALA:
INDICADA

DATA:
16/09/2021

FORMATO:
A1

PRANCHA:
ABAÉTE-OAE-009